Приложение № 14
к постановлению
администрации
МР «Княжпогостский»
от 04 июня 2018г. № 203

УТВЕРЖДАЮ:

Руководитель администрации
муниципального района «Княжпогостский»:

_____ / В.И. Ивочкин

«_____»_____ 2017 г.

ПРОЕКТ ОРГАНИЗАЦИИ ДОРОЖНОГО ДВИЖЕНИЯ

по автомобильной дороге:

«подъезд к котельной от автомобильной дороги

по пст. Черноречeнский»

км 0+000 – км 0+921

Генеральный директор ООО «ПроектГрупп» _____ / Копылов Д.О.

Главный инженер _____ / Новосельцев П.А.

КЕМЕРОВО 2017

Схема размещения объекта

- начало участка дороги

- конец участка дороги

- траектория проезда дорожной лаборатории

Место дислокации объекта:
Республика Коми, район Княжпогостский,
автомобильная дорога «подъезд к котельной от автомобильной дороги по пст. Чернореченский»
км 0,000 – км 0,921

	Широта, N	Долгота, E
Начало:	62°45'50.6"	51°30'22.9"
	62.764042	51.506353
Конец:	62°46'13.9"	51°30'52.2"
	62.770522	51.514508

Введение

Проект организации дорожного движения (ПОДД) выполнен по автомобильной дороге «подъезд к котельной от автомобильной дороги по пст. Чернореченский» км 0,000 – км 0,921.

Дорога обеспечивает экономические и хозяйственные связи. Дорога обслуживает транспортные связи сельского хозяйства и торговых организаций.

Административный район расположения автомобильной дороги: Республика Коми, Княжпогостский район.

Категория, а/д: IV (км 0,000 – км 0,921).

Начало автомобильной дороги (км 0,000) соответствует примыканию «по пст. Чернореченский» (д.Кони), конец (км 0,921) – граница зоны обслуживания.

Дорога имеет следующие примыкания: улица (км 0+196), улица (км 0+396), улица (км 0+496), улица (км 0+513), улица (км 0+496), улица (км 0+589), к домам (км 0+865).

Тип покрытия и ширина проезжей части: асфальтобетонное покрытие шириной от 5,2 до 5,5 м (км 0+000 – км 0+775), песчано-гравийная смесь шириной 5,5 м (км 0+775 – км 0+921).

Настоящий ПОДД разработан инженерами ООО "ПроектГрупп" в соответствии с Техническим заданием и действующими нормативными документами:

- ГОСТ Р 52289-2004. Технические средства организации дорожного движения. Правила применения дорожных знаков, разметки, светофоров, дорожных ограждений и направляющих устройств
- ГОСТ Р 52290-2004. Технические средства организации дорожного движения. Знаки дорожные. Общие технические требования.
- ГОСТ Р 33151-2014. Дороги автомобильные общего пользования. Элементы обустройства. Технические требования. Правила применения.
- ГОСТ Р 33151-2014. Дороги автомобильные общего пользования. Элементы обустройства. Технические требования. Правила применения.
- СП 34.13330.2012. Свод правил. Автомобильные дороги. Актуализированная редакция СНиП 2.05.02-85.
- ГОСТ 33176-2014. Дороги автомобильные общего пользования. Горизонтальная освещенность от искусственного освещения. Технические требования.
- ГОСТ Р 51256-2011. Технические средства организации дорожного движения. Разметка дорожная. Классификация. Технические требования.
- ГОСТ 32846-2014. Дороги автомобильные общего пользования. Элементы обустройства. Классификация.
- ГОСТ 33025-2014. Дороги автомобильные общего пользования. Шумовые полосы. Технические условия.
- ГОСТ 33062-2014. Дороги автомобильные общего пользования. Требования к размещению объектов дорожного и придорожного сервиса.
- ГОСТ 33127-2014. Дороги автомобильные общего пользования. Ограждения дорожные. Классификация.
- ГОСТ 33128-2014. Дороги автомобильные общего пользования. Ограждения дорожные. Технические требования.
- ГОСТ 33150-2014. Дороги автомобильные общего пользования. Проектирование пешеходных и велосипедных дорожек. Общие требования.
- ГОСТ-Р 52605-2006. Технические средства организации дорожного движения. Искусственные неровности. Общие технические требования. Правила применения.

- ОСТ 218.1.002-2003 Автобусные остановки на автомобильных дорогах. Общие технические требования
- Условия эксплуатации железнодорожных переездов. Утв. приказом Минтранса России от 31 июля 2015 г. №237.

Для проведения полевых работ была использована передвижная дорожная лаборатория КП-514СМП-07 на базе автомобиля Тойота Лэнд Крузер Прадо (свидетельство о поверке №039818. Действительно до 08 июля 2018 года, выданное ФБУ «Государственный региональный центр стандартизации, метрологии и испытаний имени Б. А. Дубовикова в Саратовской области»).

Использование лаборатории обеспечивало фиксацию в автоматическом режиме данных в части:

- протяженность;
- продольные уклоны;
- расстояние видимости в продольном профиле;
- радиусы кривых в плане;
- поперечные уклоны проезжей части;
- видео и фото фиксацию в границах полосы отвода.

Определение линейной протяженности автомобильных дорог осуществлялось при помощи датчика пройденного пути дорожной лаборатории и системы глобального позиционирования (GPS).

Настоящий ПОДД направлен на решение следующих задач:

- обеспечение безопасности участников движения;
- введение необходимых режимов движения в соответствии с категорией автомобильной дороги, ее конструктивными элементами, искусственными сооружениями и другими факторами;
- своевременное информирование участников движения о дорожных условиях, расположении населенных пунктов, маршрутах проезда транзитных автомобилей через крупные населенные пункты;
- обеспечение правильного использования водителями транспортных средств, ширины проезжей части дороги.

Временные дорожные знаки (на период снижения допустимой нагрузки на ось, производство ремонтных работ и др.) в ПОДД не включены.

Все документы ПОДД выполнены в электронном виде с возможностью редактирования.

После проведения анализа вариантов прогнозируемого развития ситуации в системе обеспечения безопасности дорожного движения, выбранный вариант наиболее полно описывает все необходимые изменения в организации дорожного движения.

Проектом предусмотрено:

- установка дорожных знаков II типоразмера по ГОСТ Р 52290-2004;
- установка стационарного электрического освещения при его отсутствии в соответствии с требованиями ГОСТ Р 33176-2014;
- устройство асфальтобетонного тротуара городского типа шириной 1.0 м по обеим сторонам дороги в соответствии с требованиями ГОСТ Р 33150-2014;
- мероприятия по обустройству примыканий: установка знаков приоритета на примыканиях (адресная привязка указана в ведомости по размещению дорожных знаков);
- установка знаков индивидуального проектирования 6.10.1 в соответствии с ГОСТ Р 52290; (адресную привязку см. «Ведомость дорожных знаков», а также «Эскизы ЗИП»);
- мероприятия по устройству транспортных и пешеходных ограждений и направляющих устройств в связи с высотой насыпи более 5 м на подходах к мостовым сооружениям в

соответствии с п. 8.1.5 ГОСТ Р 522289 – 2004 (адресная привязка указана в ведомости наличия пешеходных ограждений и в ведомости размещения барьерного ограждения).

- на основании специфики рекомендуемого варианта проектирования мероприятия по организации движения велосипедистов, размещению объектов инфраструктуры для такого движения не требуется. Движение велосипедистов в жилых зонах осуществляется по пешеходным тротуарам в соответствии с СП 34.13330;
- При выборе места установки дорожных знаков учтены местные условия, оценена возможная видимость в светлое и темное время суток, удобство содержания знака, а также возможность предотвращения случайных и преднамеренных повреждений знаков.
- Пешеходные дорожки могут быть размещены на откосах, присыпных бермах на расстоянии от кромки проезжей части не менее 3,5м. При устройстве пешеходных дорожек в одном уровне с обочиной на расстоянии менее 3м. от проезжей части их отделяют от обочин при помощи дорожных ограждений. Число полос движения пешеходов на тротуаре и пешеходной дорожке зависит от интенсивности пешеходного движения. Ширина пешеходного пути с учетом встречного движения инвалидов на креслах-колясках должна быть не менее 2,0 м. В условиях сложившейся застройки допускается в пределах прямой видимости снижать ширину пути движения до 1,0 м. При этом следует устраивать не более чем через каждые 25 м горизонтальные площадки (карманы) размером не менее 2,0х1,8 м для обеспечения возможности разъезда инвалидов на креслах-колясках (СП 59.13330.2012). Выбор мест их размещения осуществляют с учетом сформировавшихся регулярных пешеходных потоков, расположением остановок маршрутных транспортных средств, объектов притяжения пешеходов. Пешеходные переходы оборудованы дорожными знаками, разметкой, стационарным наружным освещением (с питанием от распределительных сетей или автономных источников). На пешеходных переходах в одном уровне с проезжей частью улиц и дорог, среднее освещение должно быть в 1,5 раза выше, чем на пересекаемой проезжей части. Повышение уровня освещенности достигают уменьшением шага опор, установкой дополнительных или более мощных ОП.

Характеристики пешеходного перехода

Число полос	Ширина дороги, м.	Освещенность дороги, Лк	Освещенность перехода, Лк	Высота опоры, м.	Мощность прожектора, Вт.
4-8	28	>30	>40	10-12	200
4-6	21	>15	>30	8-10	150
2-4	14	>10	>15	6-8	75
2	7	>6	>10	4-6	50

Организация очередности проезда на автомобильных дорогах, примыкающих, пересекающих, фактически продолжающих, автомобильную дорогу «подъезд к котельной от автомобильной дороги по пст. Чернореченский» км 0,000 – км 0,921, должна быть увязана с организацией очередности проезда на автомобильной дороге «подъезд к котельной от автомобильной дороги по пст. Чернореченский» км 0,000 – км 0,921.

Основные условные обозначения

- тротуар существующий
- тротуар проектируемый
- барьерное ограждение существующее
- барьерное ограждение проектируемое
- пешеходное ограждение существующее
- пешеходное ограждение проектируемое
- парапетное ограждение существующее
- парапетное ограждение проектируемое
- бордюрный камень
- сигнальные столбики существующие
- сигнальные столбики проектируемые
- искусственное освещение существующее
- искусственное освещение проектируемое

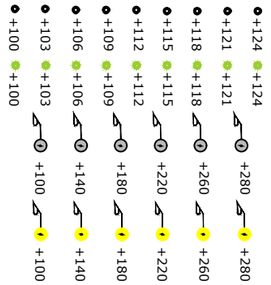

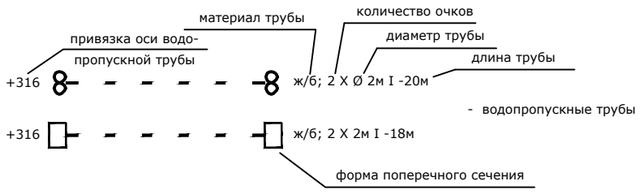

Дорожные знаки:

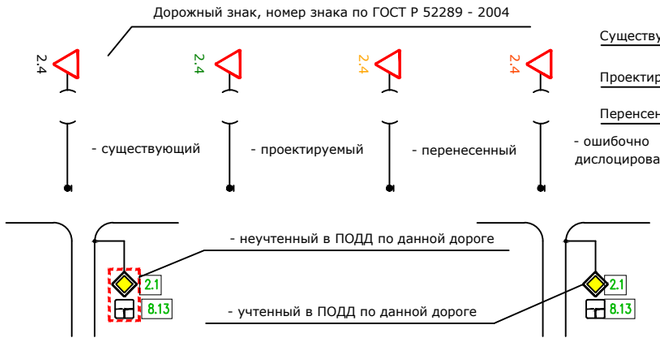

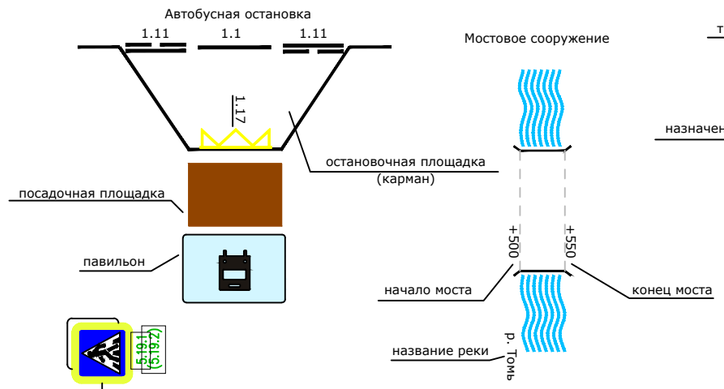

Светофоры дорожные:

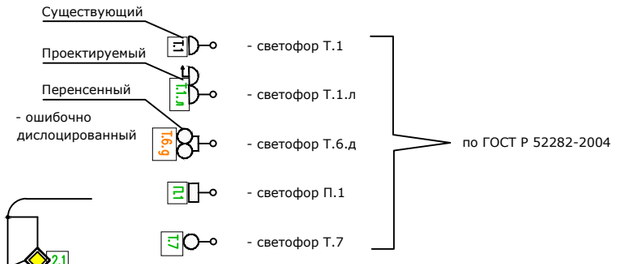

Тип покрытия проезжей части:

- асфальтобетонное
- песчано-гравийная смесь
- грунт

Застройка:

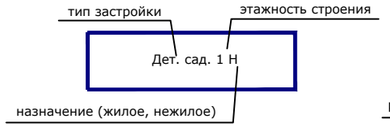

Кривые в плане:

Элементы дороги в продольном профиле

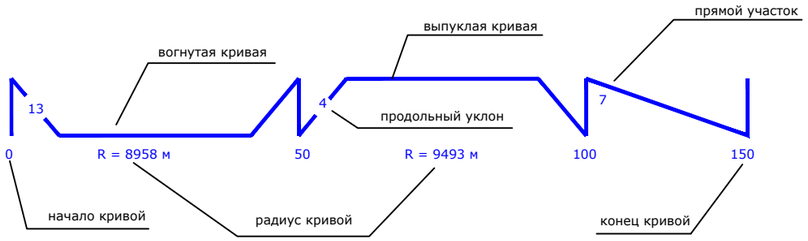

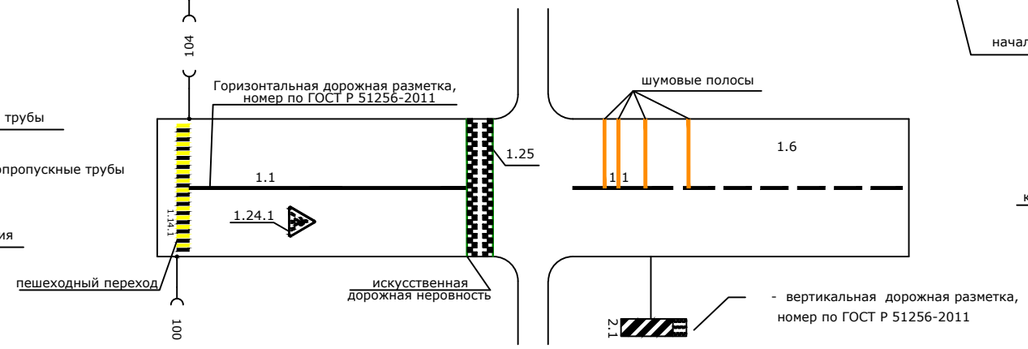

Схема установки дорожных знаков

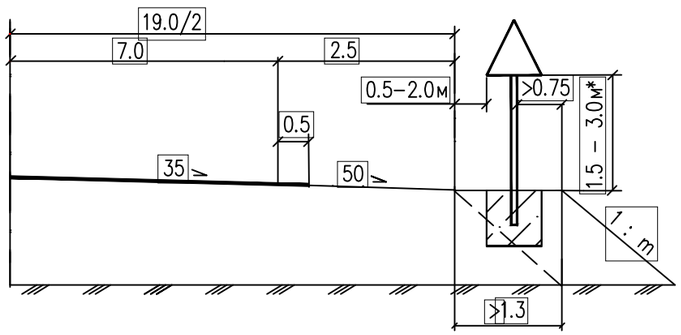

Схемы установки дорожных знаков индивидуального проектирования

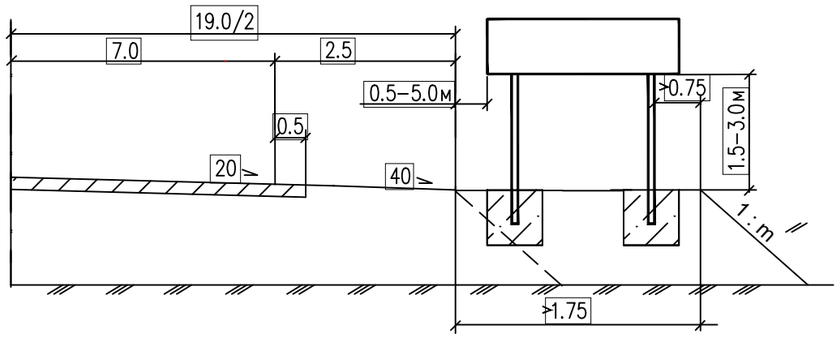

Схема установки сигнальных столбиков

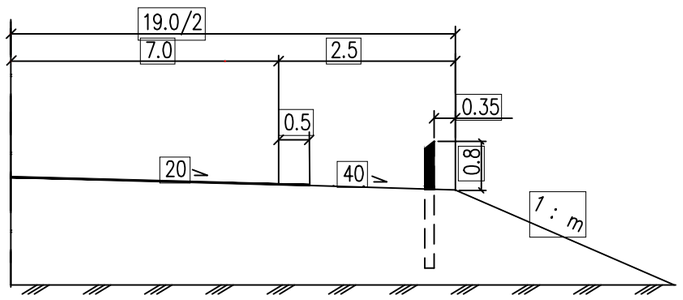

Примечание: * - при установке знака в населенном пункте высота установки равна 2.0 - 4.0м

Основные условные обозначения

ООО "ПроектГрупп"

Элементы дороги в продольном профиле	17 ‰; 332; R - 5405; 479; 16 ‰; 793; R - 7250
Элементы дороги в плане	561; R - 350, У - 20°; 725; 790; R - 77 У-68°; 810; 841; R - 250 У-15°; 871; 900; R - 215, У-11°
Тротуары слева	ширина 1.5м; материал а/б 0 - 490; ширина 1.5м; материал а/б 495 - 587; ширина 1.5м; материал а/б 591 - 862; ширина 1.5м; материал а/б 868 - 921
Дорожные ограждения и направляющие устройства слева	
Дорожные ограждения и направляющие устройства по осевой	
Горизонтальная дорожная разметка слева: 4-ая от осевой	
Горизонтальная дорожная разметка слева: 3-я от осевой	
Горизонтальная дорожная разметка слева: 2-ая от осевой	
Горизонтальная дорожная разметка слева: 1-ая от осевой	1.2 0 - 485; 1.2 500 - 583; 1.2 595 - 775

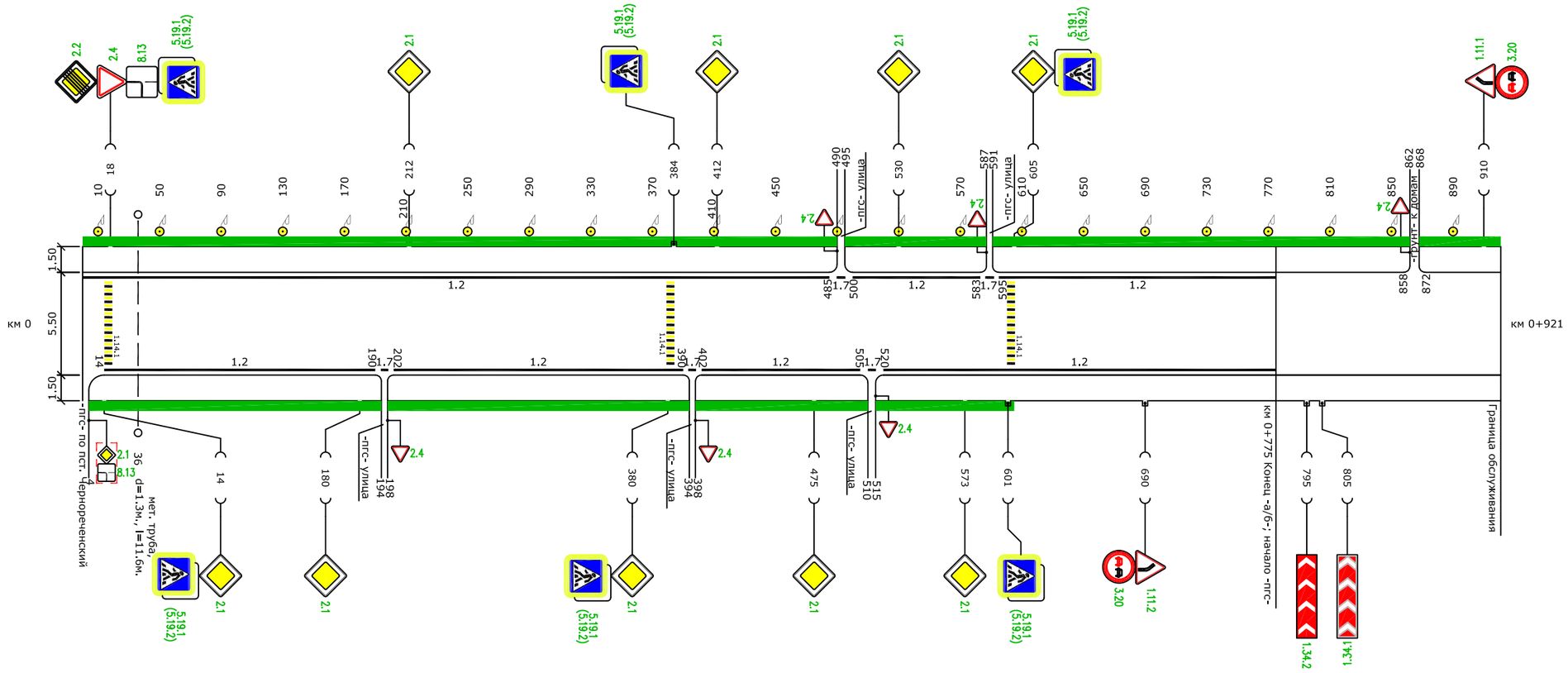

Горизонтальная дорожная разметка по осевой	
Горизонтальная дорожная разметка справа: 1-ая от осевой	1.2 14 - 190; 1.2 202 - 390; 1.2 402 - 505; 1.2 520 - 775
Горизонтальная дорожная разметка справа: 2-ая от осевой	1.7 190 - 202; 1.7 390 - 402; 1.7 505 - 520
Горизонтальная дорожная разметка справа: 3-я от осевой	
Горизонтальная дорожная разметка справа: 4-ая от осевой	
Дорожные ограждения и направляющие устройства справа	
Тротуары справа	ширина 1.5м; материал а/б 4 - 194; ширина 1.5м; материал а/б 198 - 394; ширина 1.5м; материал а/б 398 - 510; ширина 1.5м; материал а/б 515 - 605

Участок	км 0 - км 0+921
Наименование автомобильной дороги	Подъезд к котельной от автомобильной дороги по пст. Чернореченский
Наименование проектной организации	ООО "ПроектГрупп"

Сводная ведомость горизонтальной дорожной разметки

Дорога: подъезд к котельной от автомобильной дороги по пст. Чернореченский
Участок: 0,000 - 0,921 км.

№ км	1.1	1.2	1.3	1.4	1.5	1.6	1.7	1.8	1.11	1.12	1.13	1.14.1	1.16.2	1.16.3	1.17	1.18 (шт)			1.19 (шт)	1.23.1 (шт)	1.24.1 (шт)	1.24.2 (шт)	ИТОГО, м2
коэф.приведд. к 1.1	1	1	2	1	0,25	0,75	0,5	0,5	1,75	4	0,25	0,4	1	1	1,75	1,59	1,95	2,71	2,4	1,8	1	1	
ширина, м	0,15	0,15	0,15	0,15	0,15	0,15	0,15	0,2	0,15	0,4	0,6	4	1	1	0,15	1	1	1	1	1	1	1	
0 - 0,921	0,00	1470,00	0,00	0,00	0,00	0,00	39,00	0,00	0,00	0,00	0,00	3,00	0,00	0,00	0,00	0,00	0,00	0,00	0,00	0,00	0,00	0,00	228,23
ИТОГО	**0,00**	**1470,00**	**0,00**	**0,00**	**0,00**	**0,00**	**39,00**	**0,00**	**0,00**	**0,00**	**0,00**	**3,00**	**0,00**	**0,00**	**0,00**	**0,00**	**0,00**	**0,00**	**0,00**	**0,00**	**0,00**	**0,00**	**228,23**
ЛИН.КМ	**0,00**	**1,47**	**0,00**	**0,00**	**0,00**	**0,00**	**0,04**	**0,00**	**0,00**	**0,00**	**0,00**	**0,00**	**0,00**	**0,00**	**0,00**	**0,00**	**0,00**	**0,00**	**0,00**	**0,00**	**0,00**	**0,00**	
ПРИВЕД.КМ	**0,00**	**1,47**	**0,00**	**0,00**	**0,00**	**0,00**	**0,02**	**0,00**	**0,00**	**0,00**	**0,00**	**0,00**	**0,00**	**0,00**	**0,00**	**0,00**	**0,00**	**0,00**	**0,00**	**0,00**	**0,00**	**0,00**	
ПЛОЩАДЬ	**0,00**	**220,50**	**0,00**	**0,00**	**0,00**	**0,00**	**2,93**	**0,00**	**0,00**	**0,00**	**0,00**	**4,80**	**0,00**	**0,00**	**0,00**	**0,00**	**0,00**	**0,00**	**0,00**	**0,00**	**0,00**	**0,00**	**228,23**

Ведомость размещения дорожных знаков

Дорога: подъезд к котельной от автомобильной дороги по пст. Чернореченский
Участок: 0,000 - 0,921 км.

№ п/п	Номер знака по ГОСТ 52290-2004	Наименование знака	Типоразмер знака	Площадь знаков, м2 (для знаков индивидуального проектирования)	Адрес (км+м)	Установлено / требуется установить или демонтировать	Количество	Месторасположение
1	2	3	4	5	6	7	8	9
		Предупреждающие знаки						
1	1.11.1	Опасный поворот	2		0+910	Требуется установить	1	слева
2	1.11.2	Опасный поворот	2		0+690	Требуется установить	1	справа
3	1.34.1	Направление поворота	2		0+805	Требуется установить	1	справа
4	1.34.2	Направление поворота	2		0+795	Требуется установить	1	справа
		Итого установлено:					**0**	
		Итого перенести:					**0**	
		Итого демонтировать:					**0**	
		Итого требуется установить:					**4**	
		Итого:					**4**	
		Знаки приоритета						
5	2.1	Главная дорога	2		0+014	Требуется установить	1	справа
6	2.1	Главная дорога	2		0+180	Требуется установить	1	справа
7	2.1	Главная дорога	2		0+212	Требуется установить	1	слева
8	2.1	Главная дорога	2		0+380	Требуется установить	1	справа
9	2.1	Главная дорога	2		0+412	Требуется установить	1	слева
10	2.1	Главная дорога	2		0+475	Требуется установить	1	справа
11	2.1	Главная дорога	2		0+530	Требуется установить	1	слева
12	2.1	Главная дорога	2		0+573	Требуется установить	1	справа
13	2.1	Главная дорога	2		0+605	Требуется установить	1	слева
14	2.2	Конец главной дороги	2		0+018	Требуется установить	1	слева
15	2.4	Уступите дорогу	2		0+018	Требуется установить	1	слева
16	2.4	Уступите дорогу	2		0+198	Требуется установить	1	справа на примыкании
17	2.4	Уступите дорогу	2		0+398	Требуется установить	1	справа на примыкании
18	2.4	Уступите дорогу	2		0+490	Требуется установить	1	слева на примыкании
19	2.4	Уступите дорогу	2		0+515	Требуется установить	1	справа на примыкании
20	2.4	Уступите дорогу	2		0+587	Требуется установить	1	слева на примыкании
21	2.4	Уступите дорогу	2		0+862	Требуется установить	1	слева на примыкании
		Итого установлено:					**0**	
		Итого перенести:					**0**	
		Итого демонтировать:					**0**	
		Итого требуется установить:					**17**	
		Итого:					**17**	
		Запрещающие знаки						
22	3.20	Обгон запрещен	2		0+690	Требуется установить	1	справа
23	3.20	Обгон запрещен	2		0+910	Требуется установить	1	слева
		Итого установлено:					**0**	
		Итого перенести:					**0**	
		Итого демонтировать:					**0**	

		Итого требуется установить:					**2**	
		Итого:					**2**	
		Знаки особых предписаний						
24	5.19.1	Пешеходный переход	2		0+014	Требуется установить	1	справа
25	5.19.1	Пешеходный переход	2		0+018	Требуется установить	1	слева
26	5.19.1	Пешеходный переход	2		0+380	Требуется установить	1	справа
27	5.19.1	Пешеходный переход	2		0+384	Требуется установить	1	слева
28	5.19.1	Пешеходный переход	2		0+601	Требуется установить	1	справа
29	5.19.1	Пешеходный переход	2		0+605	Требуется установить	1	слева
30	5.19.2	Пешеходный переход	2		0+014	Требуется установить	1	справа
31	5.19.2	Пешеходный переход	2		0+018	Требуется установить	1	слева
32	5.19.2	Пешеходный переход	2		0+380	Требуется установить	1	справа
33	5.19.2	Пешеходный переход	2		0+384	Требуется установить	1	слева
34	5.19.2	Пешеходный переход	2		0+601	Требуется установить	1	справа
35	5.19.2	Пешеходный переход	2		0+605	Требуется установить	1	слева
		Итого установлено:					**0**	
		Итого перенести:					**0**	
		Итого демонтировать:					**0**	
		Итого требуется установить:					**12**	
		Итого:					**12**	
		Знаки дополнительной информации(таблички)						
36	8.13	Направление главной дороги	2		0+018	Требуется установить	1	слева
		Итого установлено:					**0**	
		Итого перенести:					**0**	
		Итого демонтировать:					**0**	
		Итого требуется установить:					**1**	
		Итого:					**1**	
		Всего установлено:					**0**	
		Всего перенести:					**0**	
		Всего демонтировать:					**0**	
		Всего требуется установить:					**36**	
		Всего:					**36**	

Ведомость обоснования установки запрещающих знаков

Дорога: подъезд к котельной от автомобильной дороги по пст. Чернореченский
Участок: 0,000 - 0,921 км.

Адрес (км+м)	Месторасположение	Номер знака по ГОСТ 52290-2004	Наименование знака	Обоснование установки
1	2	3	4	5
0+690	справа	3.20	Обгон запрещен	Участок с ограниченной видимостью. Опасный поворот
0+910	слева	3.20	Обгон запрещен	Участок с ограниченной видимостью. Опасный поворот

Ведомость размещения искусственного освещения

Дорога: подъезд к котельной от автомобильной дороги по пст. Чернореченский
Участок: 0,000 - 0,921 км.

№ п/п	Начало участка, км+м	Конец участка, км+м	Объект установки	Количество опор / светильников	Протяженность,м			Расположение
					Проектируемые в соответствии с нормативными документами, м	Фактически установленные, м	Потребность в установке, м	
1	2	3	4	5	6	7	8	9
1	0+010	0+810	подъезд к котельной от автомобильной дороги по пст. Чернореченский	23/23	800	0	800	Слева
Итого:				**23/23**	**800**	**0**	**800**	

Ведомость размещения пешеходных дорожек (тротуаров)

Дорога: подъезд к котельной от автомобильной дороги по пст. Чернореченский
Участок: 0,000 - 0,921 км.

№	Начало участка, км+м	Конец участка, км+м	Объект установки	Расположение	Протяженность, м		
					Проектируемые в соответствии с нормативными документами, м	Фактически установленные, м	Потребность в установке, м
1	2	3	4	5	6	7	8
1	0+000	0+490	подъезд к котельной от автомобильной дороги по пст. Чернореченский	Слева	490	0	490
2	0+495	0+587	подъезд к котельной от автомобильной дороги по пст. Чернореченский	Слева	92	0	92
3	0+591	0+862	подъезд к котельной от автомобильной дороги по пст. Чернореченский	Слева	271	0	271
4	0+868	0+921	подъезд к котельной от автомобильной дороги по пст. Чернореченский	Слева	53	0	53
5	0+004	0+194	подъезд к котельной от автомобильной дороги по пст. Чернореченский	Справа	190	0	190
6	0+198	0+394	подъезд к котельной от автомобильной дороги по пст. Чернореченский	Справа	196	0	196
7	0+398	0+510	подъезд к котельной от автомобильной дороги по пст. Чернореченский	Справа	112	0	112
8	0+515	0+605	подъезд к котельной от автомобильной дороги по пст. Чернореченский	Справа	90	0	90
Итого:					**1494**	**0**	**1494**

Ведомость размещения пешеходных переходов

Дорога: подъезд к котельной от автомобильной дороги по пст. Чернореченский
Участок: 0,000 - 0,921 км.

№ п/п	Адрес, км+м	Вид перехода	Расположение перехода	Наличие пешеходных дорожек от места остановки общественного тр-та до пешеходных переходов
1	2	3	4	5
1	0+016	нерегулируемый наземный	в одном уровне	нет
2	0+382	нерегулируемый наземный	в одном уровне	нет
3	0+603	нерегулируемый наземный	в одном уровне	нет

		количество
Итого:	наземных	3
	надземных в разных уровнях	0
	подземных в разных уровнях	0